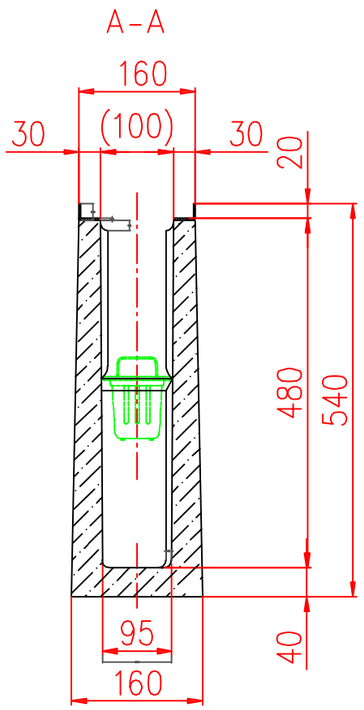

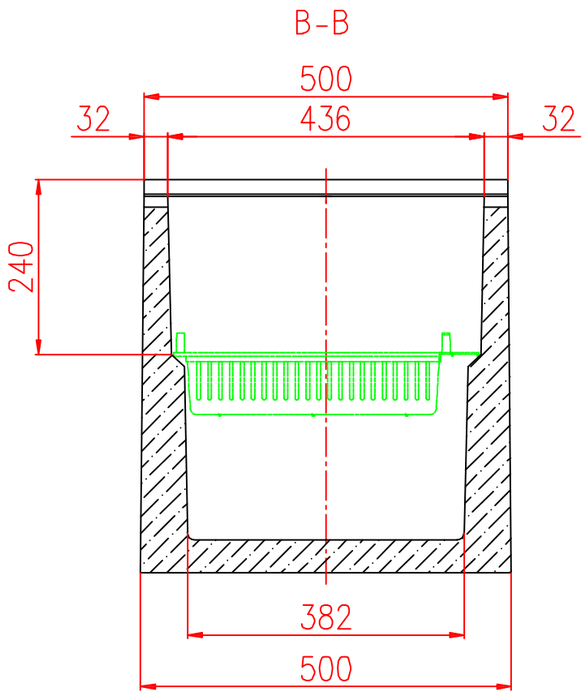

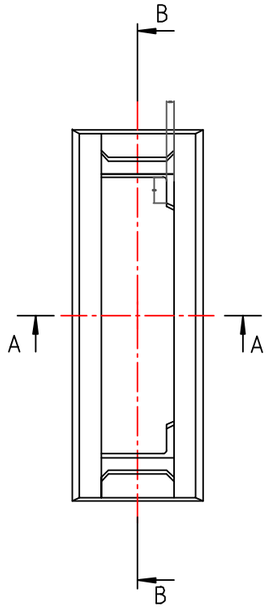

Примечание:
1. размеры даны в мм
2. *размеры для справок
3. возможна установка боковой или торцевой муфты
4. возможно применение корзины 100 для сбора мусора
5. материал – бетон, марка не менее В30, по СТО 25199238-001-2019
6. закладные элементы из оцинкованной стали

Наименование	Обозначение	Масса
Пескоуловитель бетонный SteePro DN 100 H 540	арт. ВП10	m=61,8 кг

СОГЛАСОВАНО

Взам. инв.N

Подпись и дата

Инв.N подл.

Изм.	Лист	N докум.	Подп.	Дата
Разраб.		Голубицкий		
Проверил		Алхасов		
Н.контр.				
Т.контр.				
Утвердил		Куделко		

СТО 25199238-001-2019

ООО "СТИЛОТ"

Система поверхностного водоотвода

Стадия	Лист	Листов
Р	1	1

Пескоуловитель бетонный SteePro DN 100 H 540 артикул ВП 10

STEELOT г. Москва

Формат А3